SKÖTSEL OCH HANTERINGSANVISNING FÖR LS M40V/125 LS R40/125

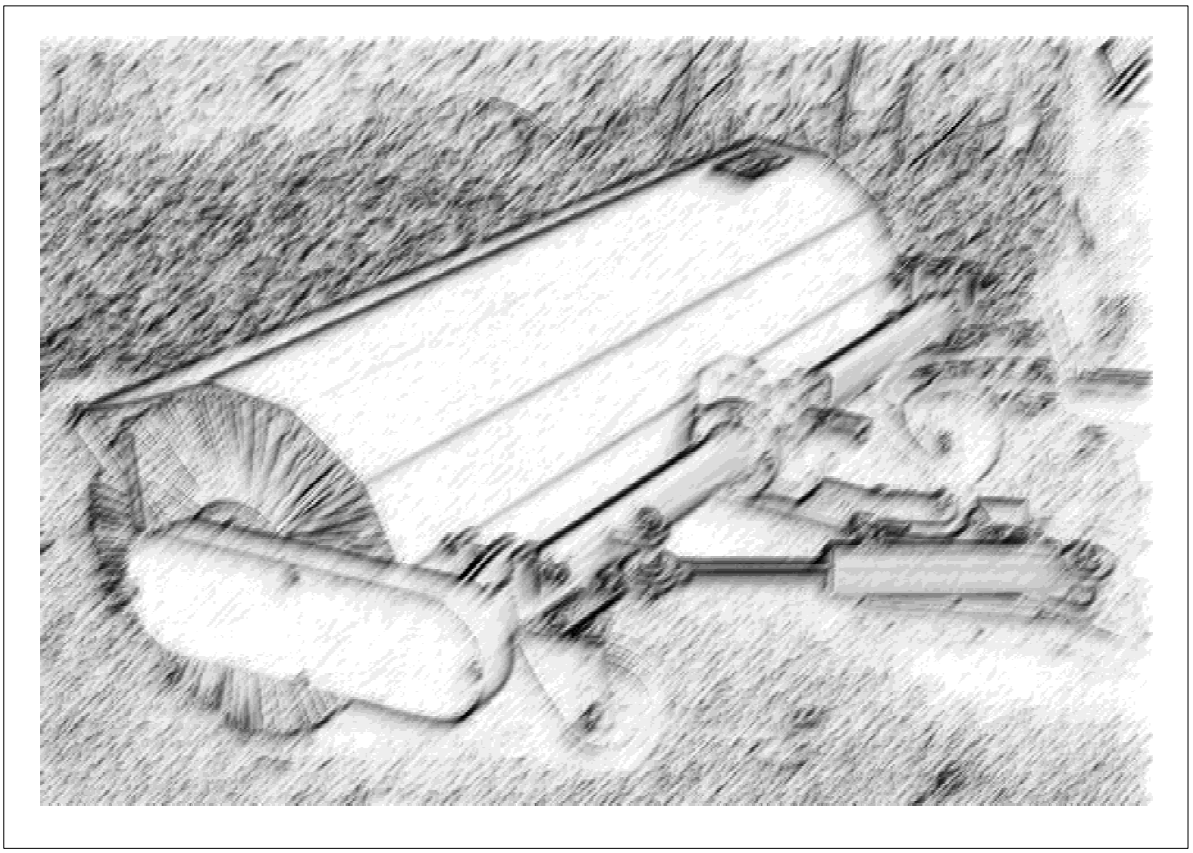

SOPAGGREGAT

ATT ANVÄNDA & UNDERHÅLLA

Monteringsanvisning

Tillse vid monteringen av sopaggregatet till traktorn/redskapsbäraren att alla sprintar är ordentligt låsta. Justera vid behov tryckstången så att aggregatet arbetar i horisontalläge. Kardan axeln skall vid behov kapas så att teleskopdelen inte i något läge kan gå i "botten". I annat fall uppstår skador på både kardanaxel och vinkelväxel. Vid montering skall alla skydd noggrant monteras.

OBS ! Använd inte hårdare borsttryck än nödvändigt då det bara sliter ut borstarna onödigt fort.

Byte av borstringar

Demontering :
» Lossa och tag bort lagerhållaren (C)
» Demontera axeltapp med fläns (A) på kärnans ytterände.
» Tag bort gamla borstringar och distanser

Montering :
» Tillse att styrtapparna (B) på borstringarna inte kommer åt samma håll på kärnan.
» Montera axeltapp med fläns och spänn skruvarna.
» Montera lagerhållaren och skruva fast resterande skruvar.

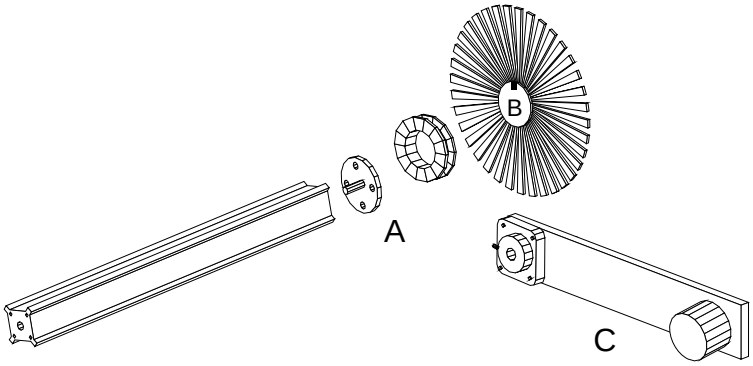

Sträckning av kedjan

Ta bort locket till kedjeskyddet.

Lossa bult (L) och vrid exenteraxeln (M) till kedjan är lagom sträckt.
Drag därefter åt bult (L) igen.

Glöm ej att smörja kedjan med seg olja.

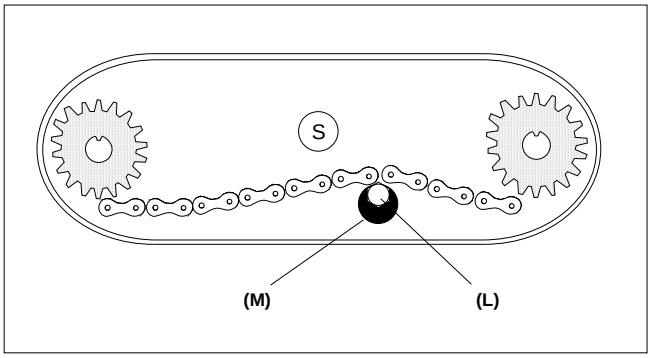

Sträckning av rem (gäller LS R40)

Bulten (D) längst bak på fästet skruvas in för att spänna remen (den trycker på 40mm axeln).

Bultarna (E) på sidan av hylsan begränsar sopens rörelse i sidled.

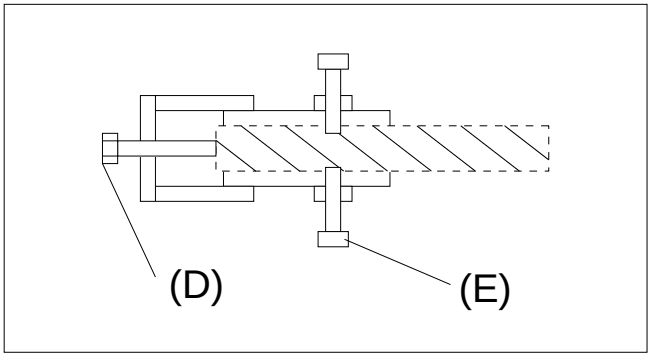

Smörjschema

Aggregatets smörjställe är markerade med (S) Det är leder, smörjnipplar och kedjor.
Dessa smörjes regelbundet med kullagerfett (nipplar) alt. seg olja (övriga).
Aggregatet är smort vid leverans.

Snäckväxeln är livstidssmord med syntetiskt fett, Mobil SHC 320.

Transportläge

När sopen lyfts till transportläge skall kraftuttaget stängas av.

Viktigt JD Originalfäste

Vid sidoställning åt vänster på **JD med originalfäste** bör försiktighet iaktagas. Detta då kraftuttaget ej är placerat i centrum på maskinen. Pga detta blir avvinklingen i k-axeln stor vilket påfrestar växeln.

Smörjschema

Aggregatets smörjställe är markerade med Ⓢ. Det är leder, smörjnipplar och kedjor.
Dessa smörjes regelbundet med kullagerfett (nipplar) alt. seg olja (övriga).
Aggregatet är smort vid leverans.

Snäckväxeln är livstidssmord med syntetiskt fett, Mobil SHC 320.

Borstkärna : 940002

Axeltapp : 916513 (hö-vä)

Typskylt

Kåpa : 940001

Vinkelväxel : 940003 (5:1 - 10:1)

Kullager : 916507

Mellanaxel : 940005

Sidoställningscylinder : 900015

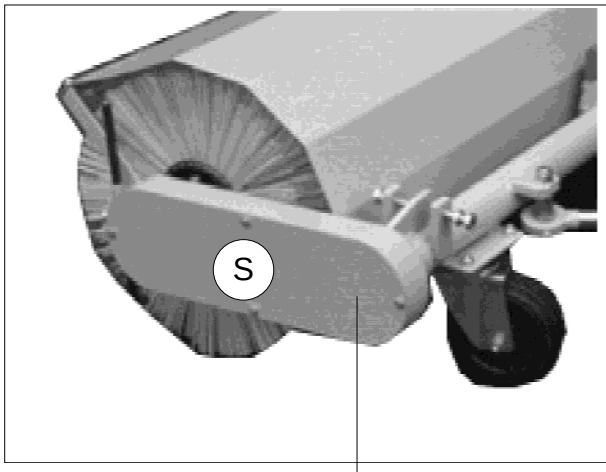

Drev : 9058_ _ (ex. 905816)

Hjul : 940006 (T120) , 940015 (JD455 , BO GTX20)

TILLBEHÖR

Sprutskydd: 940010

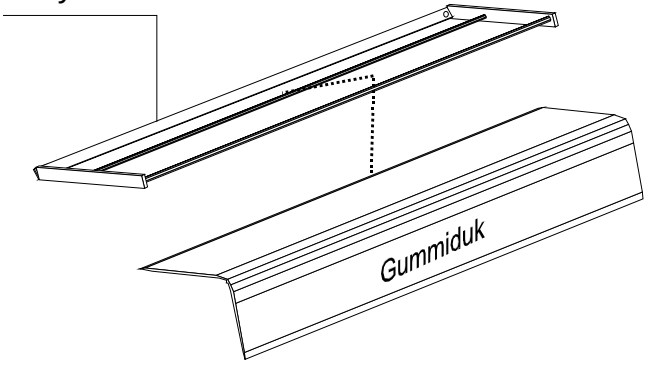

Borstringar : 910017

Distansringar : 910016

Flänslager : 916512

Stödben :

UNDERHÅLL/RESERVDELAR

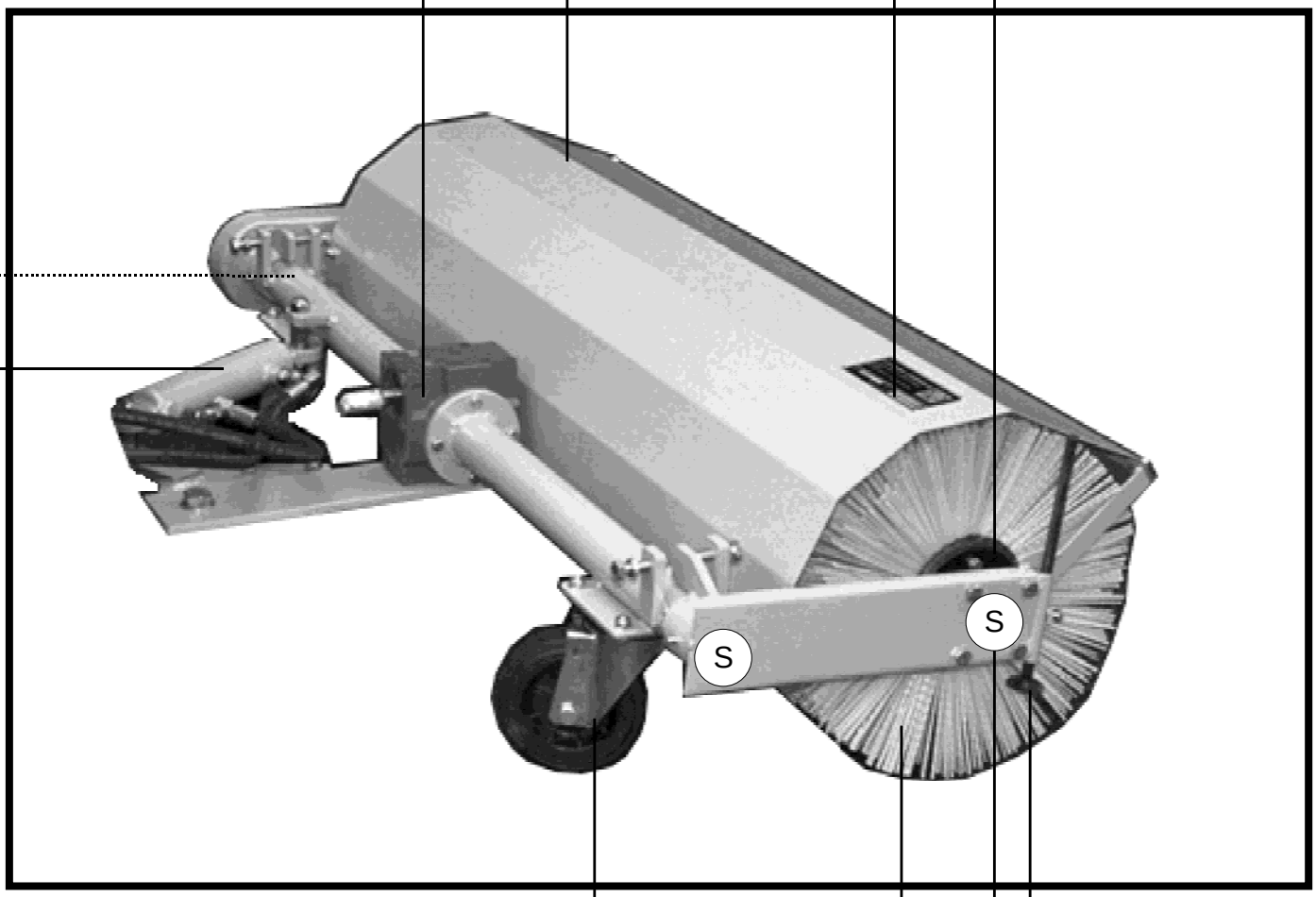

RESERVDELSLISTA LS M40V/125
LS R40V/125

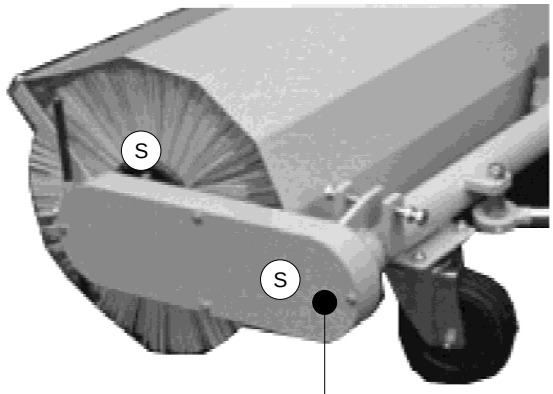

Drev : 9058_ _ (ex. 905816)

Kåpa : 940001

Snäckväxel : 940003 (10:1)
940016 (5:1)

Cylinderbult: 907025

Typskylt

Cylinder : 900015

S

S

S

S

S

Flänslager : 916512

Kullager : 916507
Mellanaxel : 940005

Hjul : 940006 (120mm)
940015 (160mm)

Borstkärna : 940002
Axeltapp : 916513 (hö-vä)

Borstringar : 910127
Distansringar : 910116
Borstringsats : 910129

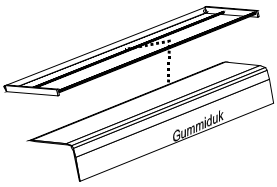

TILLBEHÖR

Sprutskydd 940010 finns att montera på sopen i efterhand.

Beställning av reserv- och slitagedelar görs via återförsäljare till :

Orders made to :

P. Olssons i Linderöd AB
Lengertzväg 15
290 11 LINDERÖD
SWEDEN
Tel: +46 44 - 34 00 11
Fax: +46 44 - 340 350
e-post: ola.olsson@polssons.se

P. OLSSONS
LINDERÖD